PHILIPS

Light System Manager

安全に関するご注意

1. カラーキネティクス製品専用コントローラーとなります。専用製品以外では使用しないでください。

2. 本製品の設置環境にご注意ください。振動のある場所や、埃の多い場所、水のかかる恐れのある場所、直射日光の当たる場所は避けてくいださい。また、使用環境条件は必ず守ってください。

3. 本製品の周囲には熱を発する機器を置かないでください。

4. 本製品の周囲には、放熱と通気の為に、必ず適切な空間を設けてください。15cm程度の空間を確保することをお勧めします。特に本体側面及び背面の通気口は塞がないでください。

5. 本製品は他の情報機器や通信機器などから十分な間隔を保って設置し、また別のコンセントに設置してください。

6. 分解や構成部品の交換をしないでください。火災・感電の原因となります。

注意事項

- 付属電源ケーブルは100V用です。
  200Vでご使用の際は別途ご用意願います。
- 電源のON/OFFを行う際は、必ず本体正面のスイッチを使用してください。
  （1次側の電源ブレーカー等を使用して電源を切らないでください。）
- ディスクドライブは、メンテナンスディスク用ですので使用しないでください。
- 本製品を急速に温度・湿度が変化するような場所に置かないでください。
  また、振動などのない、安定した平らな場所に置いてください。

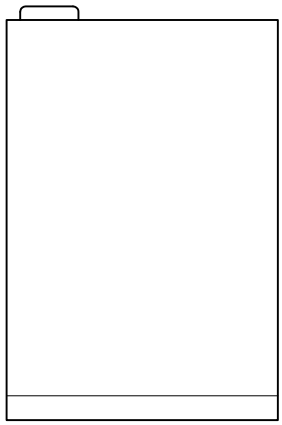

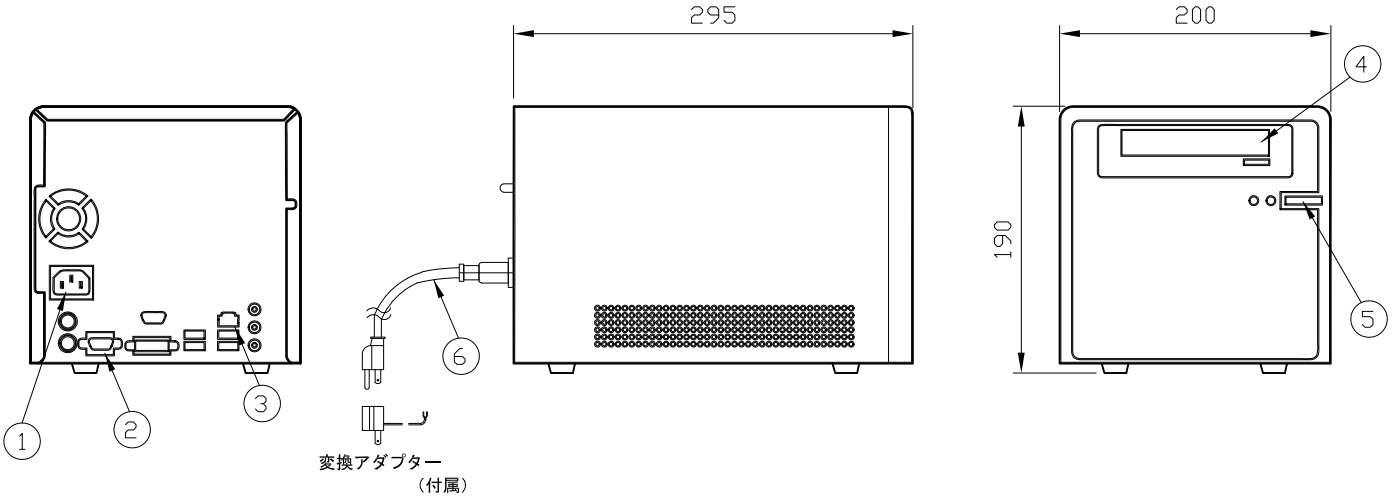

付属品

- 電源ケーブル 2m(AC100V用)
  AC200Vでご使用の際は
  別途ご用意願います
- 3芯-2芯変換アダプター

定格入力電圧	AC100V-AC220V
定格入力電流	2.5A-1.14A
定格消費電力	250W

部番	部品名	材料	数量	備考
7				
6	付属電源ケーブル	-	1	長さ2m
5	電源スイッチ	-	1	-
4	ディスクドライブ	-	1	-
3	イーサネットポート	-	1	RJ45
2	9Pシリアルポート	-	1	-
1	電源プラグ	-	1	-

ソフトウェア	専有ソフト
接続端子	・RJ45端子 イーサネットポート ・9Pシリアル ・電源コネクター
使用環境	屋内 温度：10°～35° 湿度：20%～80% 結露なし
質　量	4.5kg

品　名	Light System Manager ライト システム マネージャー
品　番	CON-LSM-03-**
図　番	Ver.1
12NC	910503700221
作成日	2009 年 9 月 14 日

カラーキネティクス・ジャパン株式会社